SMARTARREDA

Mirplay® MIA CASTORS

MIA CASTORS

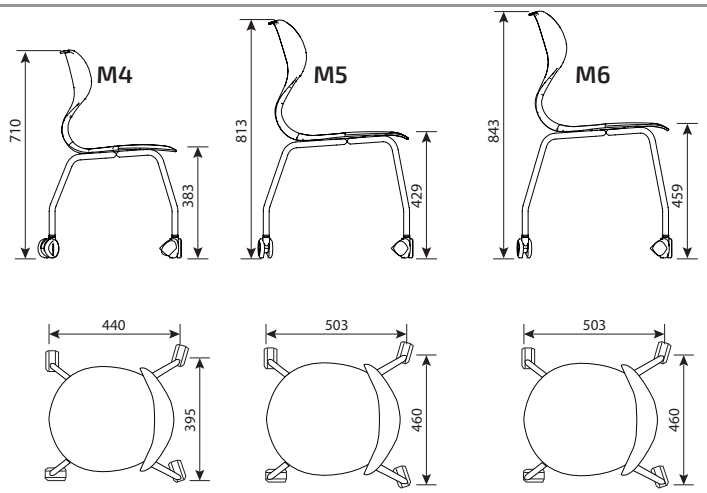

MISURE / GRADAZIONI **M4 - M5 - M6**

1. Seduta ergonomica in polipropilene
2. Struttura tubolare metallica
3. Imbottitura opzionale

COLORI

SEDUTA				STRUTTURA
07	17	11	98	96 Metallica

PESO **M4 4,00 kg** **M5 5,00 kg** **M6 5,00 kg**

Sedia impilabile monoscocca in polipropilene con imbottitura opzionale. Struttura in tubo d'acciaio colore grigio RAL 9006 20x1,5 mm con 4 ruote. La speciale sagomatura, ristretta verso la base, permette la seduta fronte schienale offrendo un appoggio nella parte superiore dello schienale. Prodotto disponibile nei colori rosso, verde, azzurro e nero. Estremamente resistente agli urti e alle cadute, nonché alle sollecitazioni strutturali appoggiandosi sullo schienale.
La sedia è certificata secondo gli standard dimensionali e di sicurezza per gli istituti scolastici UNE EN 1729-1:07 / UNE EN 1729-2:07 / UNE 56843:01 specifiche mobili. Gli elementi metallici rispettano i criteri di migrazione secondo la normativa UNE EN 71-3:94.

Mirplay certifica i suoi prodotti nei laboratori europei Aidima (numero associato 1646). Tutti i raccordi sono progettati per il suo corretto uso e per con un elevato grado di resistenza. Gli accessori sono studiati per garantire la sicurezza degli alunni e per impedire la manipolazione dei bambini.

Tabella normativa europea UNE-EN 1729-1

MISURE GRADAZIONI	ETÀ	ALTEZZA ALUNNO	ALTEZZA SEDUTA	ALTEZZA TAVOLO	CODICE	COLORE PIANO	COLORE STRUTTURA
0	1-2	80-95 cm	21 cm	40 cm			
1	2-3	93-116 cm	26 cm	46 cm			
2	3-4	108-121 cm	30 cm	52 cm			
3	4-6	119-142 cm	34 cm	59 cm			
4	6-8	133-159 cm	38 cm	65 cm	MPMIACAST	07 17 11 98	96
5	8-10	146-176 cm	42 cm	70 cm	MPMIACAST	07 17 11 98	96
6	+12	159-188 cm	46 cm	77 cm	MPMIACAST	07 17 11 98	96
8 *	+8	+146 cm	80 cm	100 cm			

* Corrispondente alla UNE-EN 1729-1 gradazione 5 per tavoli da lavoro in piedi.

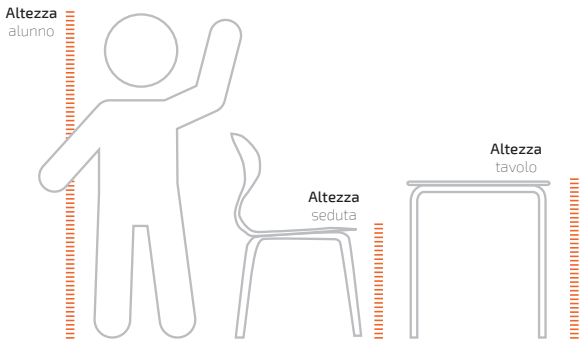

SMARTARREDA
Via Lamarmora, 185/A - 25124 Brescia (BS)
Tel. 030 6729760 - info@smartarreda.com - www.smartarreda.com
P. IVA e C.F. 04044070987

Mirplay® ASSOCIATED N°01646 AIDIMA FURNITURE, WOOD AND PACKAGING TECHNOLOGY INSTITUTE