SMARTARREDA

Mirplay® MIA STOOL

MIA STOOL

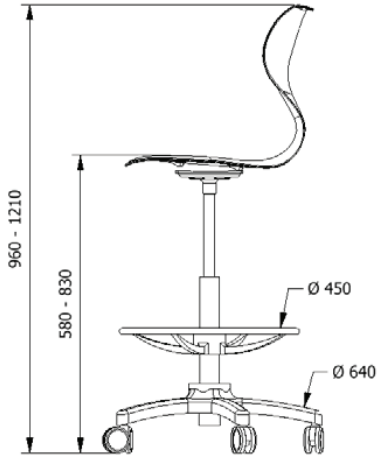

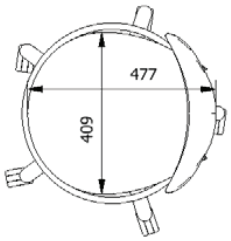

ALTEZZA REGOLABILE SEDUTA **58-83 cm**

COLORI

SEDUTA

07 17 11 98

STRUTTURA

98 Metallica

PESO **7,56 kg**

1. Seduta ergonomica in polipropilene
2. Struttura tubolare metallica
3. Anello in alluminio con poggiapiedi regolabile
4. Imbottitura opzionale
5. Pistone a gas per regolazione altezza

Sedia su ruote con seduta monoscocca in polipropilene con imbottitura opzionale. Struttura in tubo d'acciaio colore nero con poggia piedi in alluminio. La speciale sagomatura, ristretta verso la base, permette la seduta fronte schienale offrendo un appoggio nella parte superiore dello schienale. Prodotto disponibile nei colori rosso, verde, azzurro e nero. Estremamente resistente agli urti e alle cadute, nonché alle sollecitazioni strutturali appoggiandosi sullo schienale. La regolazione in altezza da 580mm a 830mm permette una seduta alta anche per tavoli M8 o superiori.
La sedia è certificata secondo gli standard dimensionali e di sicurezza per gli istituti scolastici UNE EN 1729-1:07 / UNE EN 1729-2:07 / UNE 56843:01 specifiche mobili. Gli elementi metallici rispettano i criteri di migrazione secondo la normativa UNE EN 71-3:94.

Mirplay certifica i suoi prodotti nei laboratori europei Aidima (numero associato 1646). Tutti i raccordi sono progettati per il suo corretto uso e per con un elevato grado di resistenza. Gli accessori sono studiati per garantire la sicurezza degli alunni e per impedire la manipolazione dei bambini.

Tabella normativa europea UNE-EN 1729-1

MISURE GRADAZIONI	ETÀ	ALTEZZA ALUNNO	ALTEZZA SEDUTA	ALTEZZA TAVOLO	CODICE	COLORE PIANO	COLORE STRUTTURA
0	1-2	80-95 cm	21 cm	40 cm			
1	2-3	93-116 cm	26 cm	46 cm			
2	3-4	108-121 cm	30 cm	52 cm			
3	4-6	119-142 cm	34 cm	59 cm			
4	6-8	133-159 cm	38 cm	65 cm			
5	8-10	146-176 cm	42 cm	70 cm			
6	+12	159-188 cm	46 cm	77 cm			
8 *	+8	+146 cm	80 cm	100 cm	MPMIASTO	07 17 11 98	98

* Corrispondente alla UNE-EN 1729-1 gradazione 5 per tavoli da lavoro in piedi.

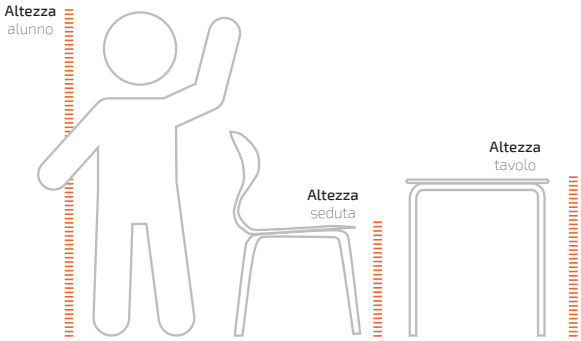

SMARTARREDA
Via Lamarmora, 185/A - 25124 Brescia (BS)
Tel. 030 6729760 - info@smartarreda.com - www.smartarreda.com
P. IVA e C.F. 04044070987

Mirplay®

ASSOCIATED N°01646
AIDIMA
FURNITURE, WOOD AND PACKAGING TECHNOLOGY INSTITUTE